БАЛАНСИРОВОЧНЫЙ СТАНОК SMART 2 (ЛС114.00.00.00-010)

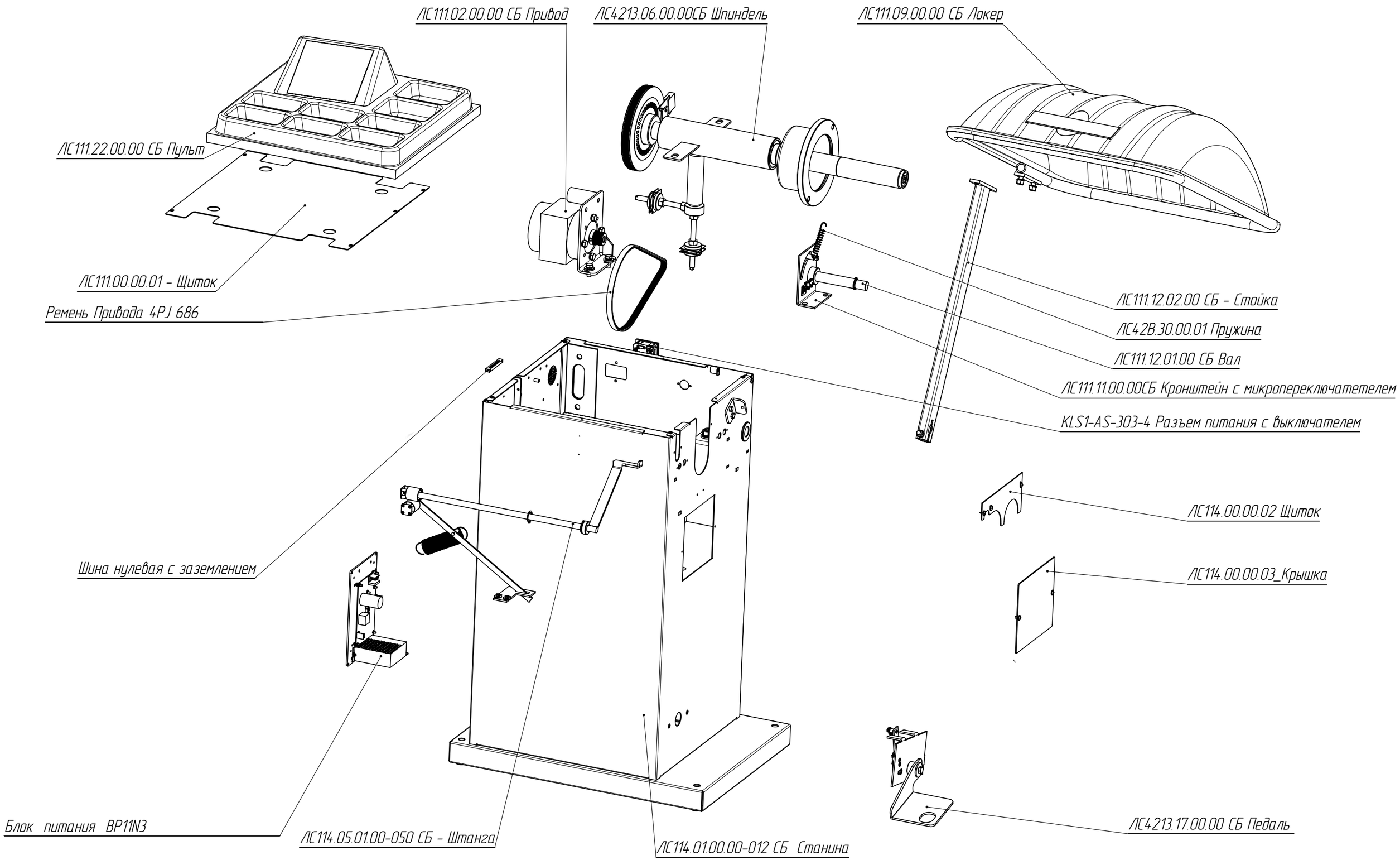

ЛС111.22.00.00 Пульт

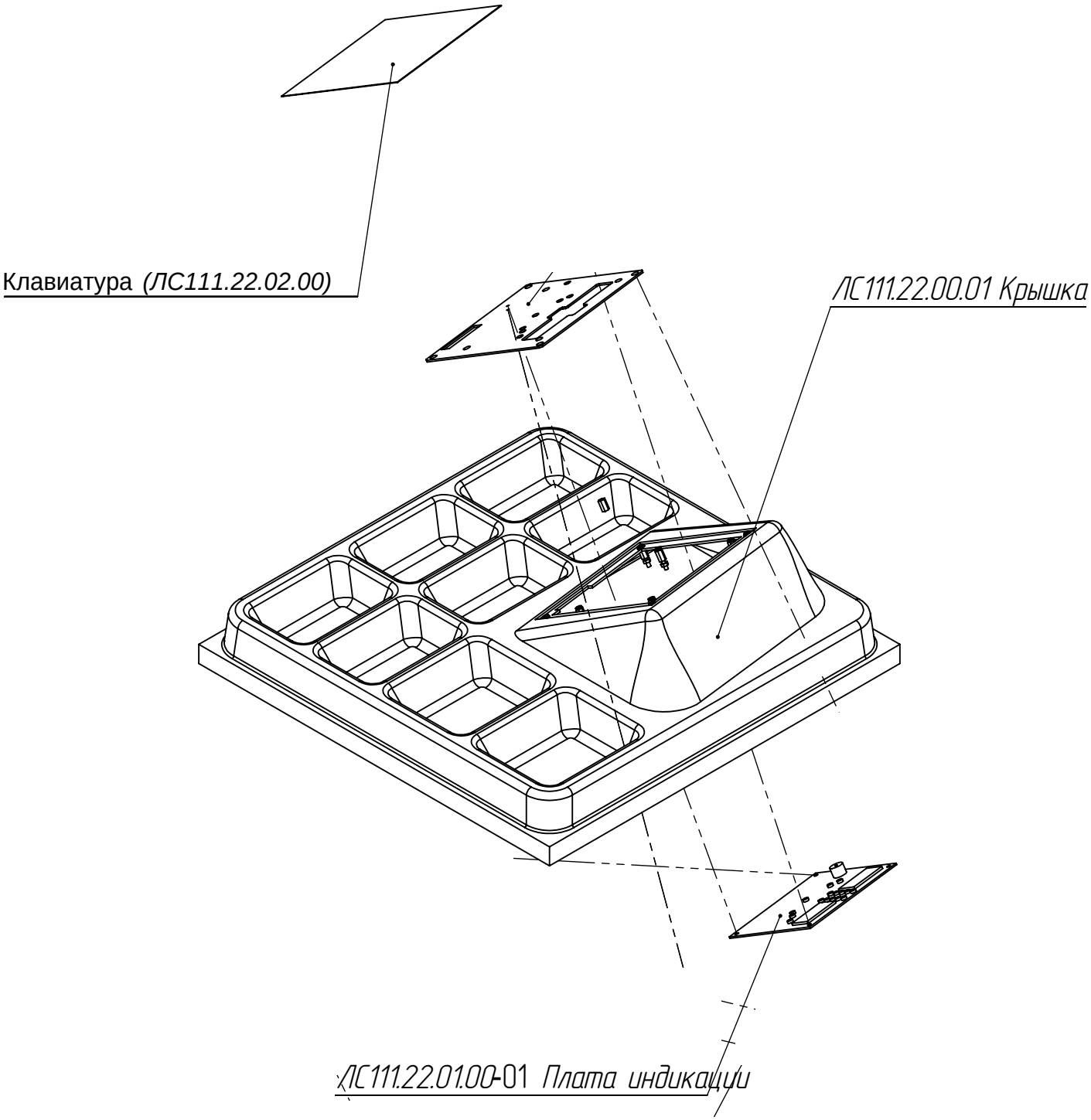

ЛС2М.03.00.00СБ_Привод

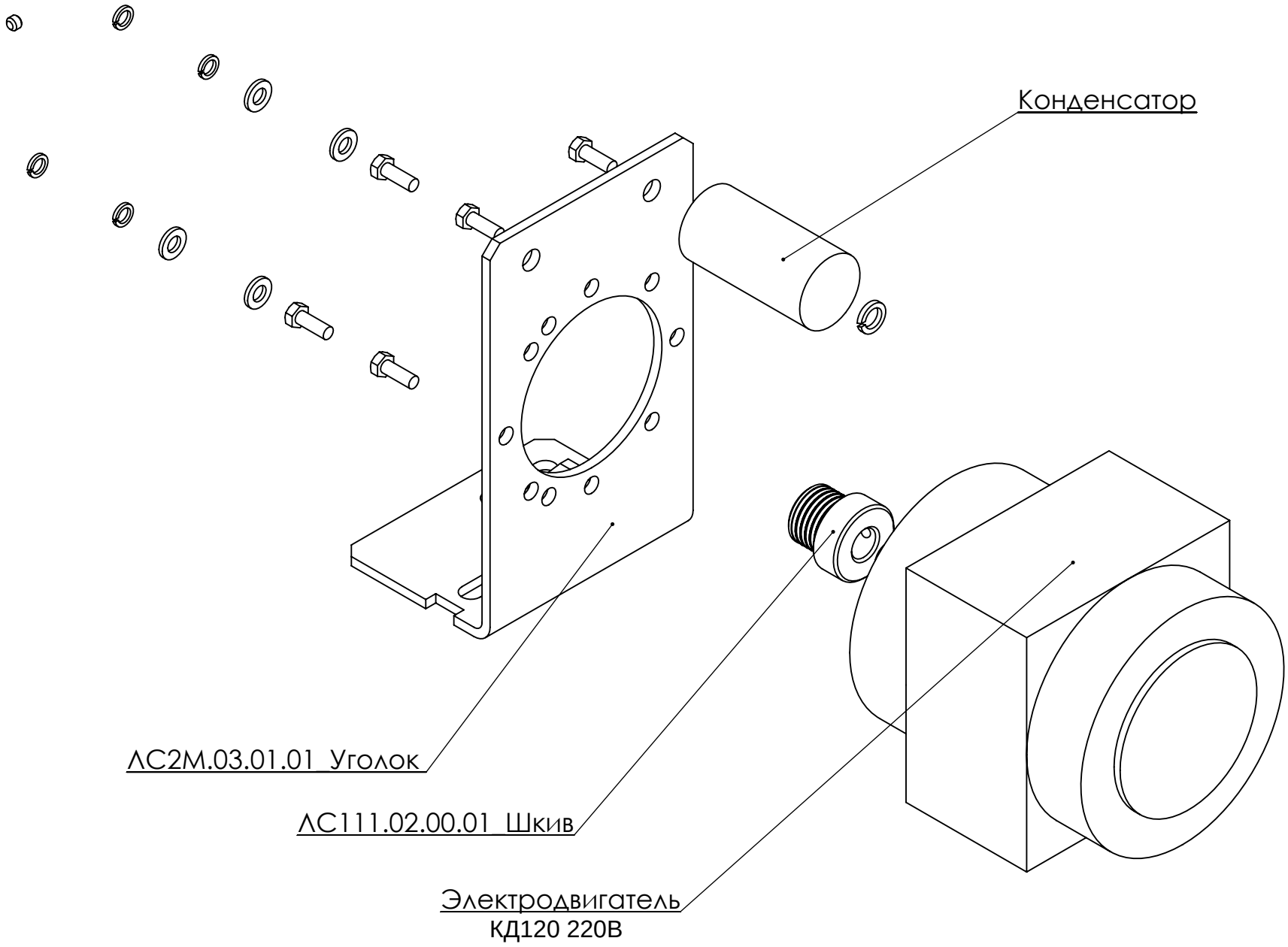

Штанга дистанции

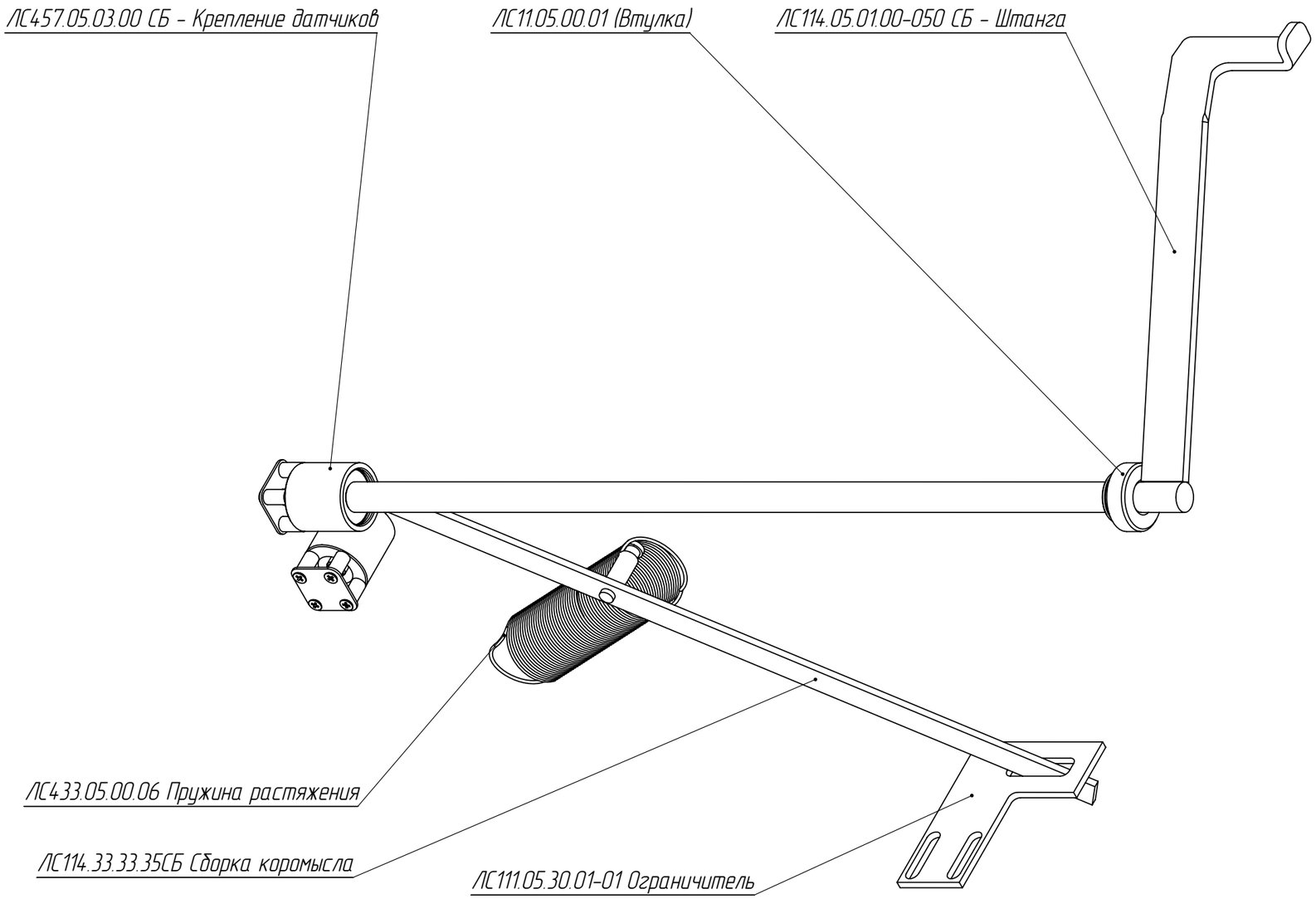

ЛС4213.06.00.00-10 Шпиндель

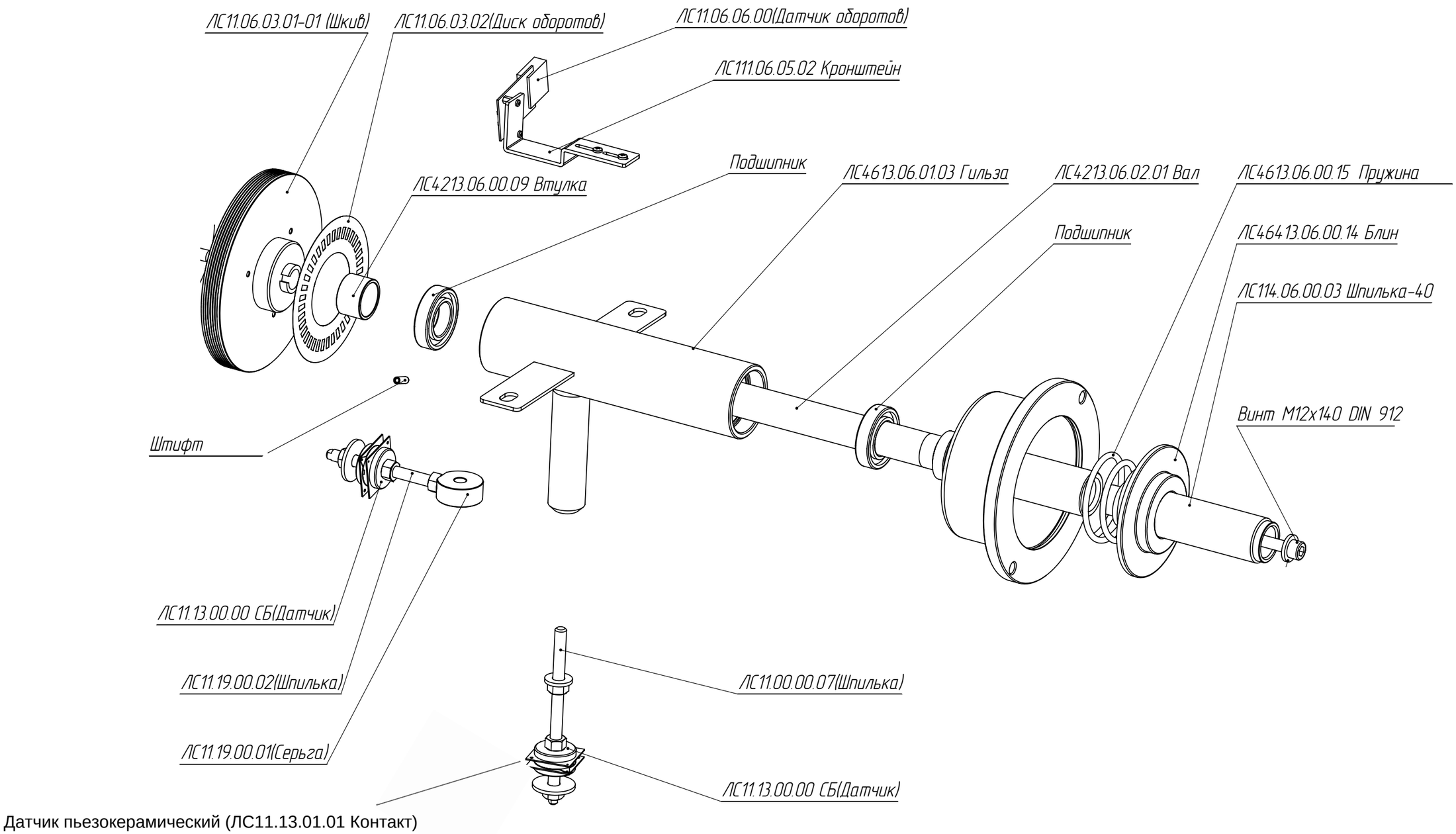

Датчик пьезокерамический (ЛС11.13.01.01 Контакт)
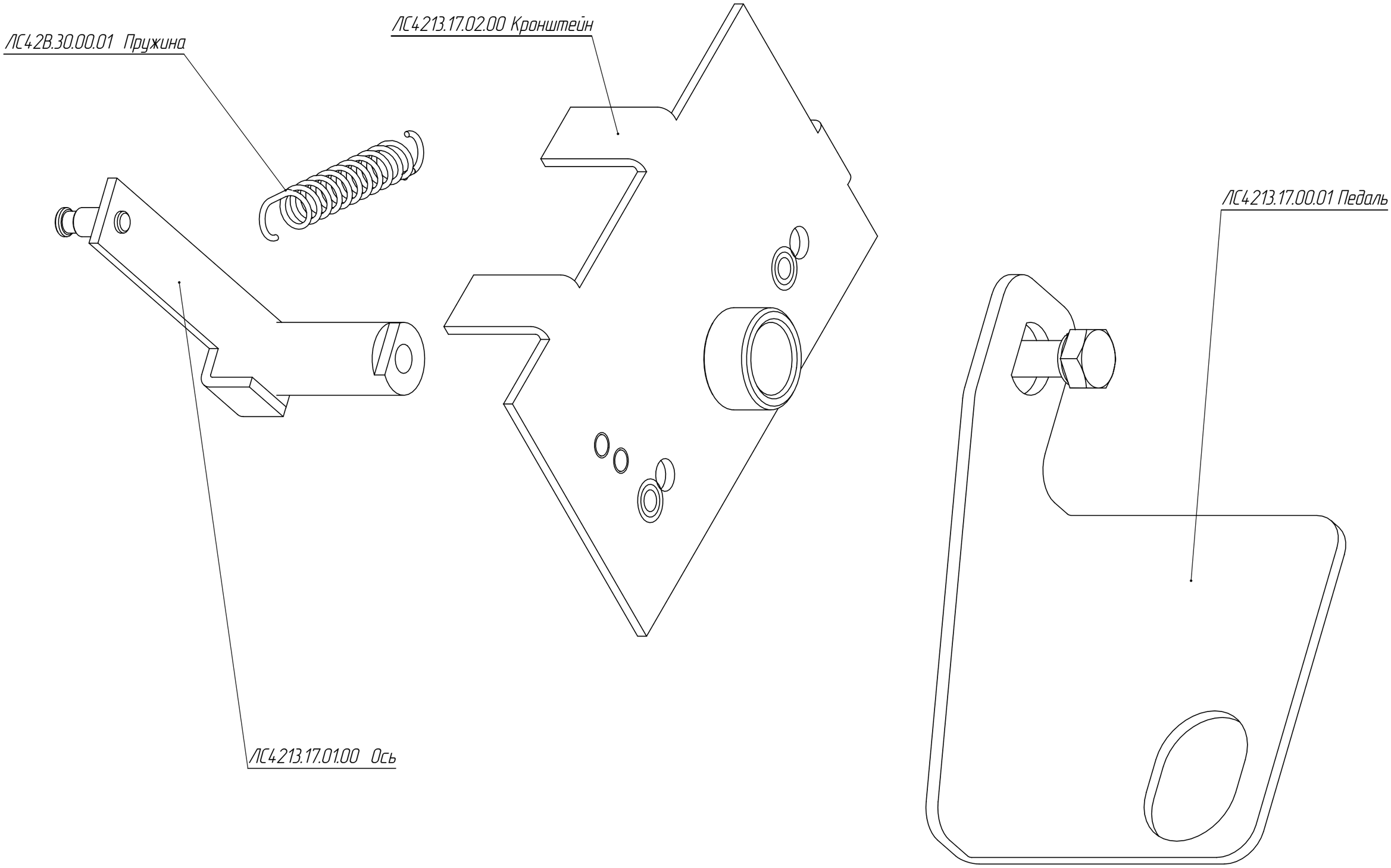
ЛС4213.17.00.00 Педаль